Geometria ściany oporowej

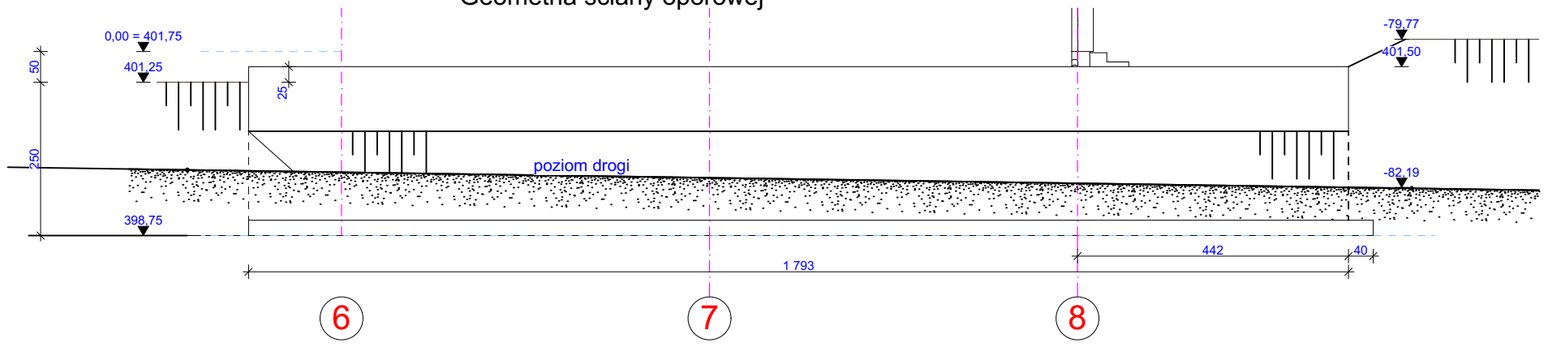

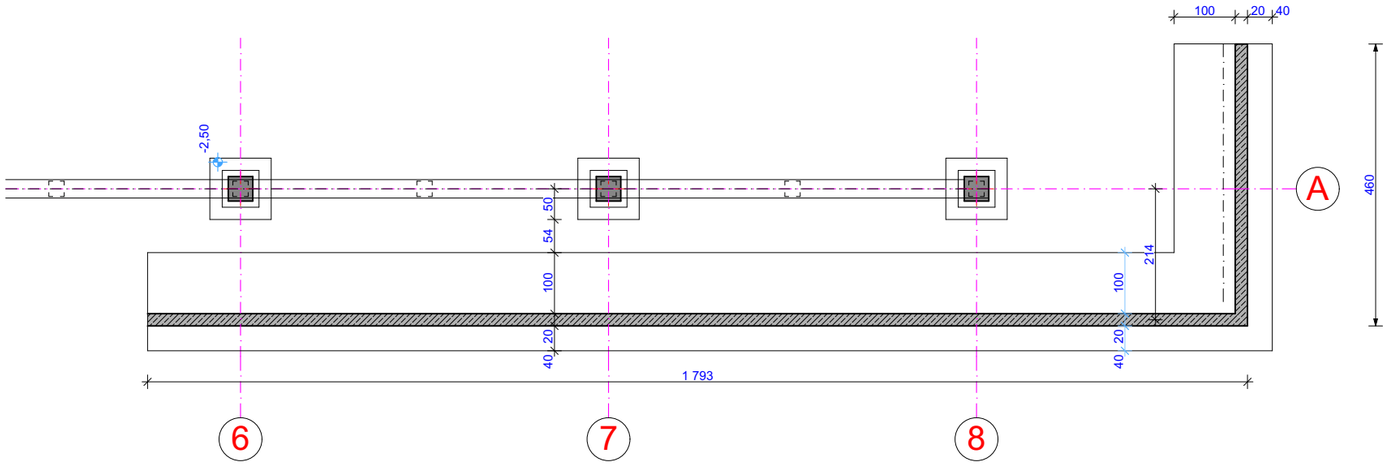

ZESTAWIENIE STALI ZBROJENIOWEJ

POZ.	NR PRĘTA	D [mm]	DŁUGOŚĆ [m]	ILOŚĆ			DŁ. ŁĄCZNA [m]		
							A-IIIN		
				PRĘTÓW	x POZ.	RAZEM	D8	D12	D16
Poz. 1 - ściana oporowa - 23 m									
1	1	16	5,180	6	23	138			714,84
	2	16	3,170	7	23	161			510,37
	3	8	1,140	7	23	161	183,54		
	4	12	1,050	13	23	299		313,95	
	5	12	1,050	10	23	230		241,50	
	6	12	1,050	10	23	230		241,50	
DŁUGOŚĆ RAZEM [m]							183,54	796,95	1225,21
MASA JEDNOSTKOWA [kg/m]							0,395	0,888	1,578
MASA [kg]							72,50	707,69	1933,38
MASA CAŁKOWITA [kg]							2713,57		

1) Opis kształtu pręta: PN-EN ISO 3766 (gabarytowo)
2) Opis długości haka: gabarytowy
3) Długość pręta L: suma wymiarów gabarytowych

Stal AIIIN - RB500
Beton C30/37-W8
F-150

odporny na agresję chemiczną
amonową i siarczanową
o stosunku w/c <0,45
Otulina zbrojenia 3cm i 5 cm

poz1
Skala 1 : 20

Zbrojenie ścianie oporowej
skala 1:50

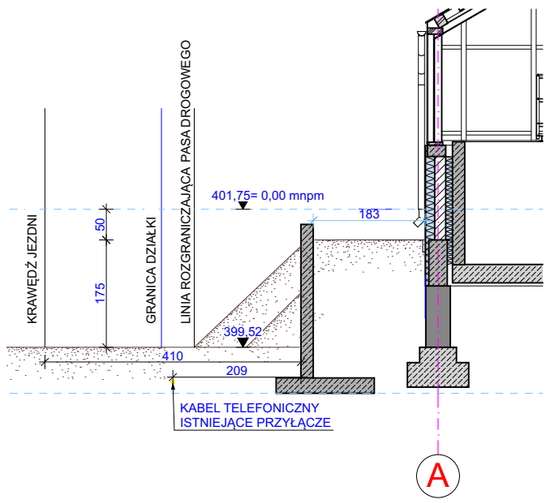

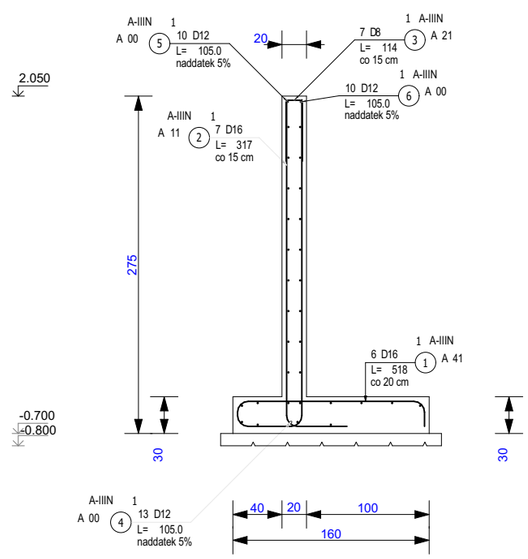

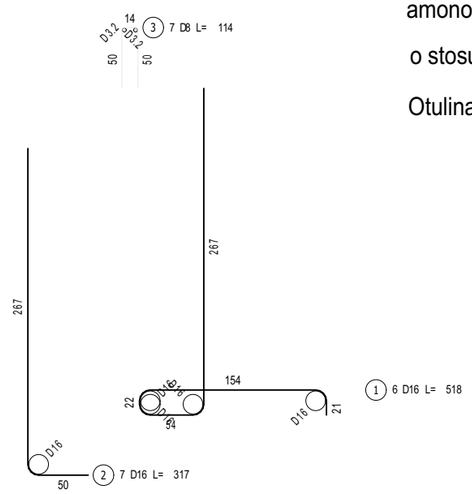

Zakłady prętów zbrojenia przyjmować odpowiednio dla średnic :
D16 -70 cm
D12 -50 cm
D10 -40 cm
D 8 -35 cm
Pręty na zakład łączyć mijankowo w jednym przekroju co 2 pręt

UWAGA: PROJEKT CHRONIONY PRAWEM AUTORSKIM
Dz. U. nr 24 z 4 lutego 1994r. poz.83
WSZELKIE ZMIANY, POWIELANIE, WYKORZYSTYWANIE BEZ ZGODY AUTORA - ZABRONIONE !

INWESTOR:
GMINA KAMIENICA
34-608 Kamienica 420

NAZWA INWESTYCJI:
ROZBUDOWA OCZYSZCZALNI ŚCIEKÓW W KAMIENICY WRAZ Z PRZEBUDOWĄ INFRASTRUKTURY w ramach zadania pn. "ROZBUDOWA OCZYSZCZALNI ŚCIEKÓW W KAMIENICY"

ADRES INWESTYCJI:
WOJ. MAŁOPOLSKIE, GMINA KAMIENICA
34-608 KAMIENICA
OBRĘB 0001 KAMIENICA NR EW. Dz.4715/1
NR IDENT. 120705_2.0001.4715/1

JEDNOSTKA PROJEKTOWA:
ES-PRO PAWEŁ NOWAK
UL. MIĘDZYBORSKA 50/76,
04-041 WARSZAWA,
TEL: +48 601 21 27 87,
E-MAIL: biuro@es-pro.pl,
www. es-pro.pl

PROJEKTANT: MGR INŻ.INŻ. ARCH.: MAREK ŚWIĄTECKI UPR. NR: ABIT-OW-7131-2/00 PODPIS:
SPRAWDZAJĄCY: MGR INŻ. RAFAŁ PODSTAWKA UPR.NR:SWK/0025/POOK/05 PODPIS:
PROJEKTANT: PODPIS:
PROJEKTANT: PODPIS:

PROJEKT: PROJEKT TECHNICZNY

NAZWA RYSUNKU: ZBROJENIE ŚCIANY OPOROWEJ

NR RYSUNKU: **KSO-01**

DATA: 20 LUTY 2023
SKALA: 1 : 50
NR REWIZJI:
I Z DNIA:
STR.